БАЖК.757547.002

Решение № 62-08 от 23.7.08г. по акту МВК

Решение № 62-08 от 23.7.08г. по акту МВК

③

$\sqrt{Rz40}$

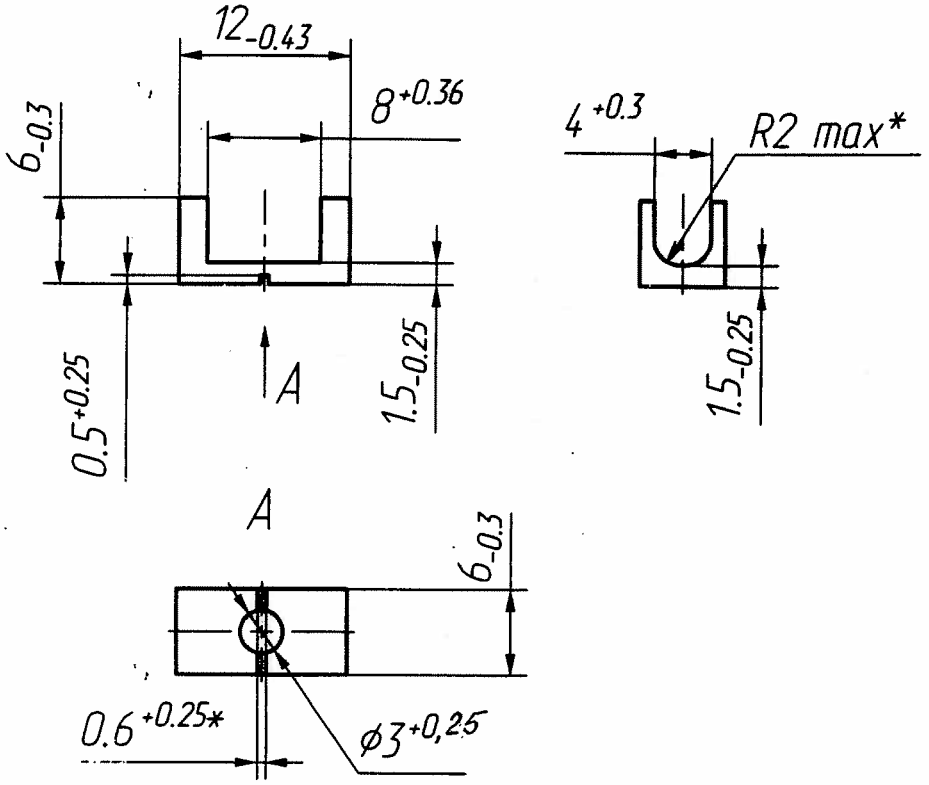

1. *Размеры обеспеч. инстр.

2. Допускаются уступы в местах сопряжения поверхностей в пределах допуска на соответствующие размеры.

3. Остальные ТТ по ОСТ В95 2606-90.

Изм.	Лист	№ докум.	Подп.	Дата
3		-БАЖК.796-08		30.7.08
2		-БАЖК.189-08		5.5.08
1		-БАЖК.1302-07		23.11.07

Разраб.	Мартынова		20.11.06
Пров.	Федин		1.11.06
Т.контр.	Комаров		16.11.06
Нач. гр.	Толкачев		9.11.06
Н. контр.	Краснова		21.11.06
Утв.	Афанасенков		16.11.06

БАЖК.757547.002

Изолятор ③ ②

Лит.	Масса	Масштаб
Ø 0,1	0,15 г ①	2:1

Лист | Листов 1

ПА 6 блочный ТУ 6-05-988-87

Перв. примен. БАЖК.685442.010

Справ. №

Подп. и дата

Инв.№ дубл.

Взам.инв.№

Подп. и дата

Инв.№ подл. 24141/1

Копировал

Формат А4